Guardian™

MODEL 315

CORE SERIES 1/2 HP

AVERTISSEMENT:
Pour éviter le risque de blessures - Utiliser cet operateur seulement avec les portes de garage résidentiels sectionnelles.

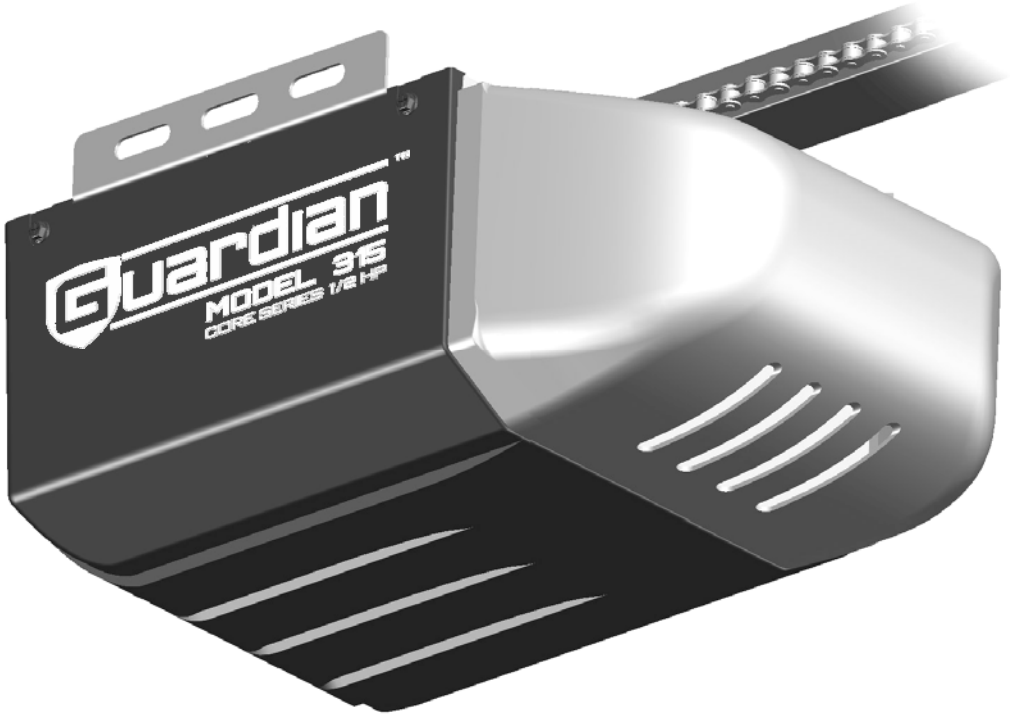

c UL us LISTED

Manuel D'installation

- **S'il vous plais lire et comprendre ce manuel et les instructions de sécurité attentivement avant installation.**
- **L'operateur NE FERMERA PAS avant que le système de photocellules est installé et aligné correctement.**
- **VERIFIER ET TESTER l'operateur régulièrement selon l'étiquette de sécurité pour to assurer l'opération sécuritaire.**
- **Garder ce manuel pour référence future.**

Serial # __ __ __ __ __ __ __ Date D'installation __ __ /__ __ /__ __ __

Table of Contents

Introduction
Symbols and Icons 1
Inventoire 2
Lire Instructions 3

Preparation / Balancement de porte 4
Tools Required 4

Assemblage
Remonter le T-Rail 5
Montage du support de linteau 6

Installation
Attacher l'operateur au support de linteau 7
Montage du bracket de porte 7
Monter l'operateur au plafonds 8
Attacher les bras de porte 9
Installer la lumiere verifier la deconnecxion d'urgence 10

Filage
Instructions de filage 11
Connecter le systeme de photocellules 12
Installer le tableau de controle au mur 13
Brancher l'alimentation 14

Ajustements
Alligne le systeme de photocellules 14
Ajustements des limites 14
Ajustement de force 16
Ajustement final et verification 17

Operation
Programmer l'emetteur a main 18
Utiliser l'operateur 19-20
Maintenance 21
Depannage 21

Pieces de reparation & service
Installation accessoires 22
Pieces d'assemblage 23

Garantie 24

Symboles et Icons

AVERTISSEMENT

LIRE ATTENTIVEMENT LES AVERTISSEMENTS pour prévenir des BLESSURES GRAVES ou LA MORT cause par électrocution ou risque

NE PAS brancher

S'il vous plaît brancher

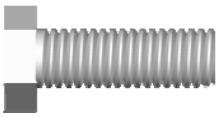

Matériel d'installation affichées en escale réelle

Inventoire

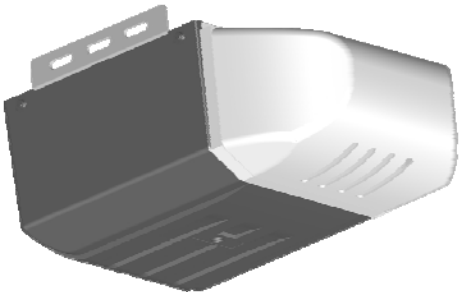

Operatuer + Dome de lampe

Emetteur

Push Button

Support de linteau

Support de Porte

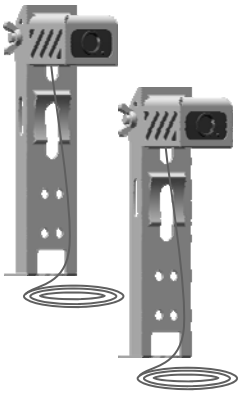

Photocellules

Literature

Poignée de déclenchement d'urgence

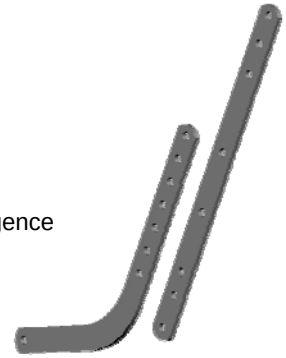

Bras de porte

* Items may differ to pictures shown

INSTALLATION HARDWARE, LOCATED IN HARDWARE BAG (SHOWN IN ACTUAL SIZE 1:1)

x 2

Verrou de fourche — Arbre de porte

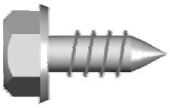

x 2

Vis 1/4” x 5/8”

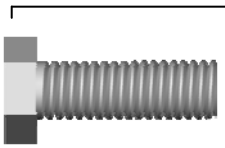

x 4

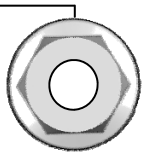

x 4

Boulon 5/16” x 1”
— Bras de porte / Montage

5/16” Ecrou

x 1

Verrou de fourche — Header Bracket

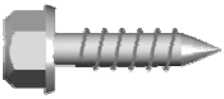

x 4

Vis #12 x 1”— Système de photocellules

x 3

Goupille

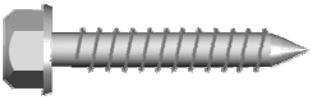

x 4

Vis 5/16” x 1-1/2”
— Support de tête / montage d’operateur

INSTRUCTIONS IMPORTANTES POUR L'INSTALLATION

AVERTISSEMENT -
Pour réduire le risque de blessures graves ou de mort:

1 .LIRE ET SUIVRE LES INSTRUCTIONS D'INSTALLATION.

2. Installez uniquement sur une porte de garage bien équilibrée. Une porte mal équilibrée a le potentiel de causer de graves blessures. Ont un technicien qualifié pour réparer les câbles, ensembles de ressort et autres matériels avant d'installer l'ouvreur.

3. Enlevez toutes les cordes et retirer ou rendre inopérants tous les verrous de la porte du garage avant d'installer ouvre.

Si possible, installez l'ouvre-porte 7 pieds ou plus au-dessus du sol. Pour les produits ayant un déverrouillage de secours, monter le déverrouillage de secours à portée de main, mais au moins 6 pieds au-dessus du sol et éviter le contact avec les véhicules afin d'éviter le déclenchement accidentel.

4. Ne branchez pas l'ouvre-porte source d'alimentation avant d'y être invité.

5. Repérez le bouton de commande: (a) à portée de vue de la porte, (b) à une hauteur minimum de 5 pieds pour les petits enfants ne sont pas en mesure de l'atteindre, et (c) de toutes les pièces mobiles de la porte.

Installez l'étiquette d'avertissement Entrapment à côté du bouton de commande murale dans un endroit bien en vue.

6. Dans le cas où l'adhésif n'adhère pas à la surface, l'étiquette doit être attachée à la surface par des moyens mécaniques.

Attention piégeage Label-permanent attacher à côté du bouton de commande mural

Après l'installation de l'ouvre, la porte doit s'inverser lorsque en contact avec un objet de 1-1/2 po de haut (ou un 2 x 4 posé à plat) sur le sol.

CONSIGNES DE SÉCURITÉ IMPORTANTES

AVERTISSEMENT
Pour réduire le risque de blessures graves ou de mort:

1. LIRE ET SUIVRE TOUTES LES INSTRUCTIONS LES.
2. Ne laissez jamais les enfants utiliser ou jouer avec les commandes de porte. Gardez la télécommande hors de portée des enfants.
3. Gardez toujours la porte lorsqu'elle est en mouvement et loin des gens et des objets jusqu'à ce qu'elle soit complètement fermée. PERSONNE NE DOIT TRAVERSER LE PARCOURS DE LA PORTE EN MOUVEMENT.
4. NE JAMAIS PASSER SOUS UNE PORTE ARRÊTÉE, PARTIELLEMENT OUVERTE.
5. Testez Ouvre-porte tous les mois. La porte de garage DOIT remonter au contact d'un objet de 1-1/2 po de haut (ou un 2 x 4 posé à plat) sur le sol. Après avoir réglé la force ou à la limite de la course, retester l'ouvre-porte. Un mauvais réglage de l'ouverture augmente correctement les risques de blessures graves ou la mort.
6. Utilisez le déverrouillage d'urgence uniquement lorsque la porte est fermée. Faites preuve de prudence lorsque vous utilisez cette version avec la porte ouverte. Des ressorts faibles ou brisés sont capables d'augmenter le taux de fermeture de la porte et en augmentant le risque de blessures graves ou la mort.
7. GARDER LES PORTES DE GARAGE BIEN ÉQUILIBRÉE. Consultez le manuel du propriétaire. Une porte mal équilibrée augmente le risque de blessures graves ou la mort. Ont un technicien qualifié pour réparer les câbles, ensembles de ressort et autres matériels.

Preparation

⚠ AVERTISSEMENT

Pour prévenir des BLESSURES GRAVES ou LA MORT:

- Avant installation de l'operateur, svp completer la verification pour assurer que la porte est balancee et dans une bonne condition d'operation.
- Une porte mal équilibrée peut causer des blessures graves et des dommages à l'operateur.
- Avoir un technicien qualifie pour faire les ajustements requis ou les réparations à votre porte avant de procéder à l'installation.
- Désactiver TOUTES les serrures et retirer TOUTES les cordes raccordées à la porte de garage AVANT d'installer et utilizer l'operateur..

Pour éviter d'endommager la porte et l'operateur.

- NE PAS brancher le courant avant d'etre instructer.
- Utilisez cet opérateur avec alimentation AC 120V/60Hz SEULEMENT.

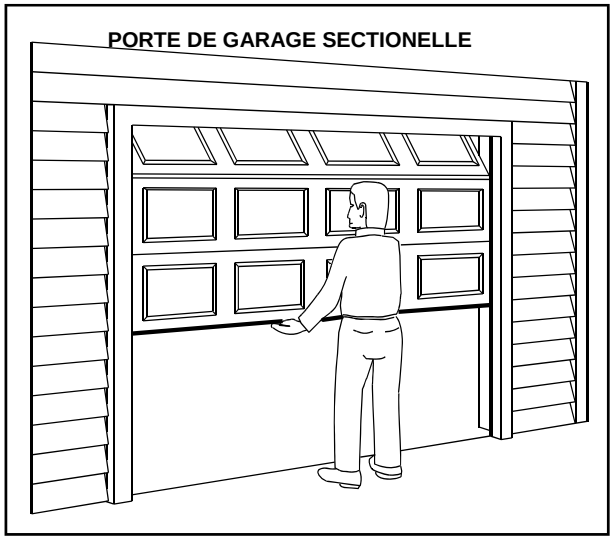

AVANT de commencer l'installation

1. **Désactiver les serrures et retirer toutes les cordes raccordées à la porte de garage.**
2. **Effectuez la verification suivante porte pour assurer que votre porte est équilibrée et en bon état de fonctionnement.**

Verifier la porte de garage

1. Levez et abaissez la porte pour vérifier s'il n'y a aucun collage ou de liaison.
2. Vérifiez les charnières en vrac, rouleaux endommagés, câbles effilochés et les ressorts endommagées ou cassées.

   Soulevez la porte à mi-chemin et libère. La porte doit rester au point sous tension de ressort correcte.

Appelez un technicien qualifié pour le service de portes de garage si votre porte force ou est déséquilibrée.

Outils Requis

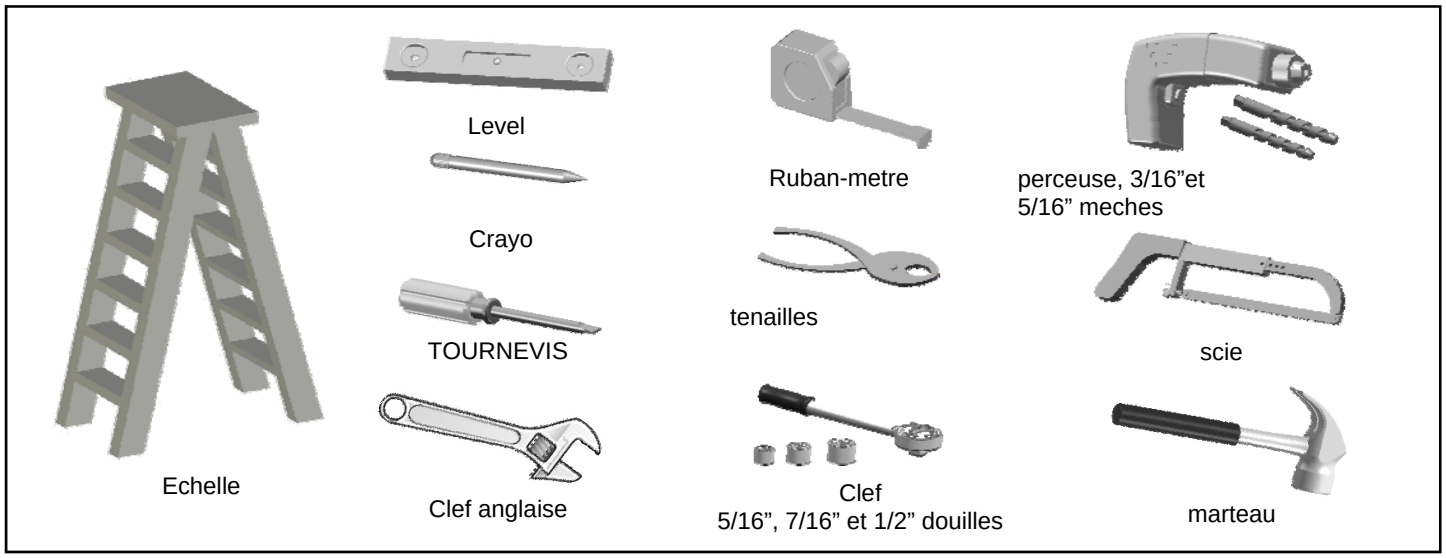

Assemblage du T-Rail + Tenssionnement

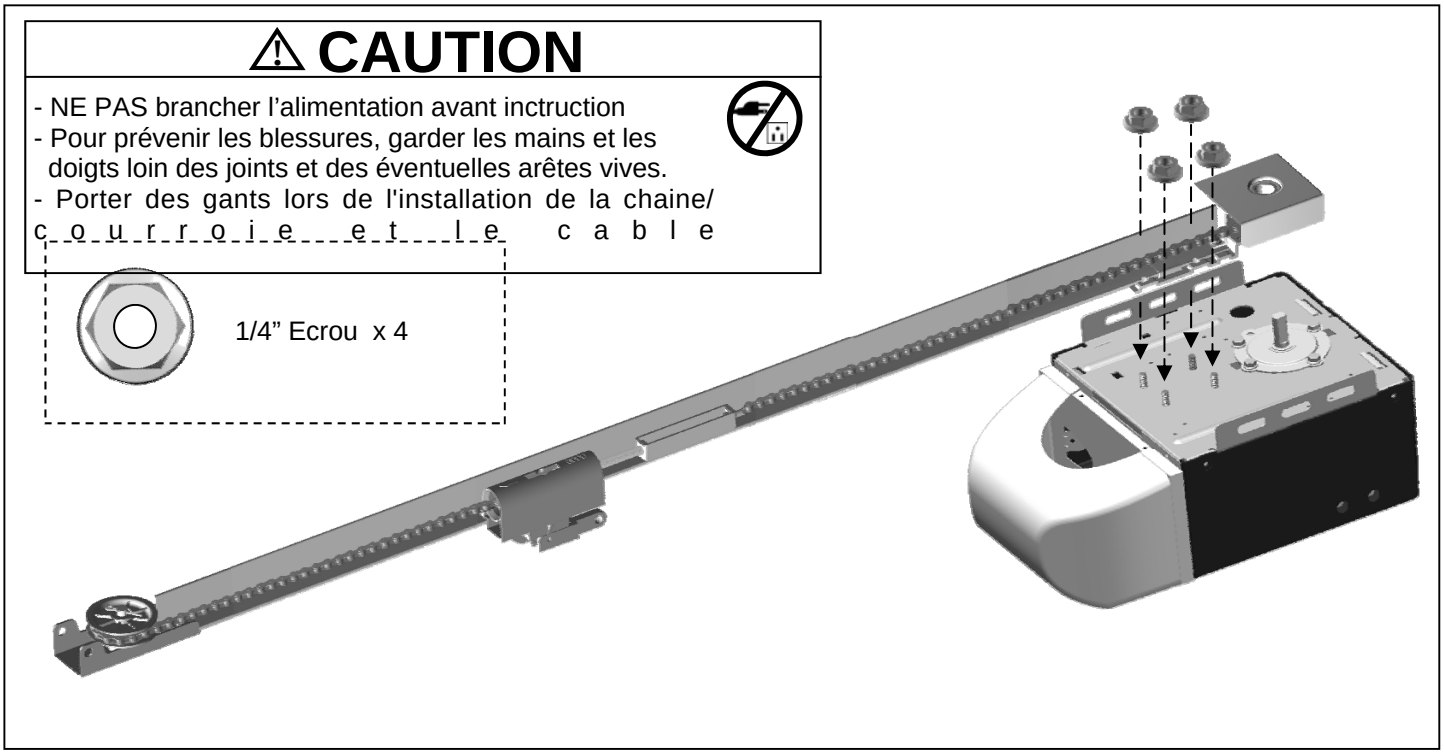

Fig.1

Pour assembler le Rail

Alignez le T-rail pré-assemblé sur le dessus de l'ouvre porte dans le sens indiqué dans la figure 1.

Fixez le T-Rail à l'ouvre porte avec l'ecrou 1/4 "x 4.

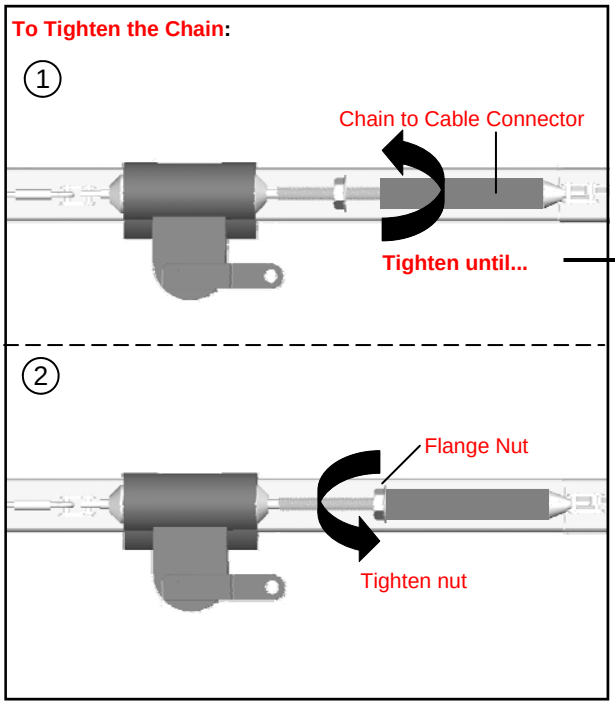

Fig.2

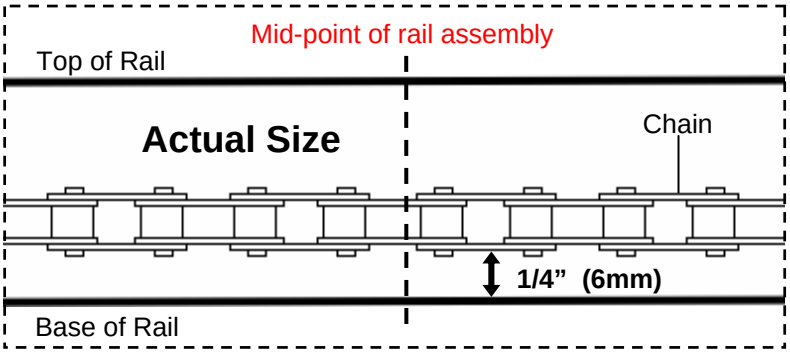

Suivez les étapes indiquées dans la figure 2 pour tendre la chaîne:

Tournez le connecteur de la chaîne à câble sur l'arbre du chariot jusqu'à ce que la chaîne est d'environ 1/4 "(6 mm) au-dessus de la base du rail. Comparer avec l'illustration ci-dessous.

Serrer l'écrou de bride sur l'arbre Trolley contre le connecteur de la chaîne à câble.

remarquer

Pendant le fonctionnement, il est normal que la chaîne apparaisse lâche quand la porte est fermée. Si la chaîne renvoie à la position telle que représentée ci-dessous, lorsque la porte est ouverte, la chaîne est correctement réglé. NE PAS resserrer la chaîne.

Lors de l'entretien, tirez toujours sur la parution urgence pour détacher la porte d'ouvreur avant d'ajuster la chaîne.

Monter le support du linteau

⚠ Avertissement

Pour prévenir des BLESSURES GRAVES:

- NE PAS brancher le courant avant d'etre insruit.
- Le support de linteau doit être solidement fixé au support structurel sur le montage mural ou au plafond, sinon la porte ne peut pas remonter . NE PAS installer le support de linteau sur du placoplâtre.
- Ancres en béton doivent être utilisé lors du montage du support de linteau en maçonnerie.
- NE JAMAIS essayer de desserrer, déplacer ou régler les ressorts de porte de garage, câbles, poulies, supports, ou du matériel, qui sont tous sous une tension EXTRÊME.
- Contactez un technicien qualifié pour services de porte de garage si votre porte force ou est déséquilibrée. Une porte mal équilibrée peut ne pas remonter au besoin.

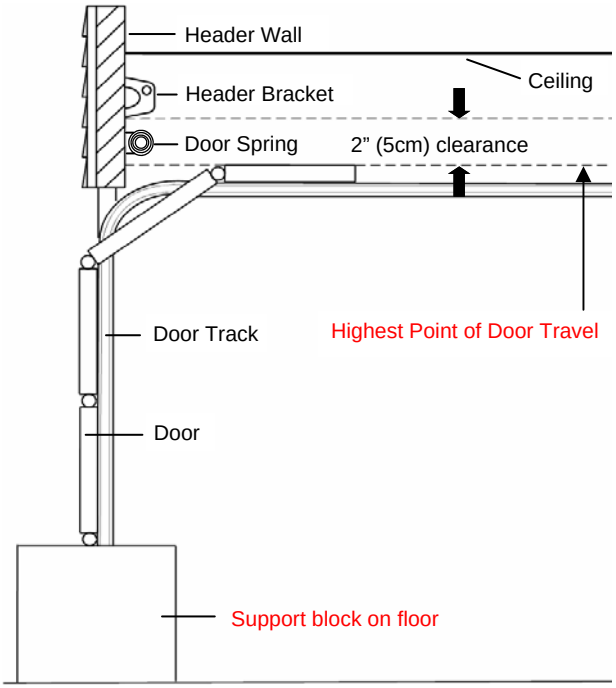

Fig.1

INSTALLER LE SUPPORT DU LINTEAU

Remarque: Les procédures d'installation peuvent varier selon le type de porte.

1– Lors etre a l'intérieur de votre garage, fermer la porte et marquer l'axe vertical de la porte de garage. Prolonger cet axe sur le linteau au-dessus du ressort de la porte.

2- Ouvrez la porte au plus haut point de la course. Tracez une ligne sur le linteau à 2 "(5 cm) au-dessus du point le plus élevé du voyage.

NOTER: NE PAS installer le support de linteau sur du placoplâtre. Dans certaines installations, il peut être nécessaire d'installer un 2x4 à travers deux poteaux de cloison pour créer un emplacement approprié pour le support de linteau.

Pose dans la maçonnerie, utiliser des ancrages de béton (non fourni).

Montage au mur

Comme sur figure 2, placer le support de linteau sur l'axe vertical dans la direction indiquée.

Marquez et percez deux 3/16 "trous. Fixez le support du linteau en toute sécurité sur un support structurel en utilisant deux 5/16 "x 1-1/2" vis.

Alternative de montage au plafond

Fixation au plafond est proposé UNIQUEMENT lorsque la clairance est minime.Prolonger l'axe vertical sur le plafond, comme illustré dans la figure 3. Centrez le support de linteau sur le repère vertical, pas plus de 15cm (6 ") du mur d'en-tête. Marquer et percer des trous pour fixer le support du linteau en toute sécurité sur un support structurel.

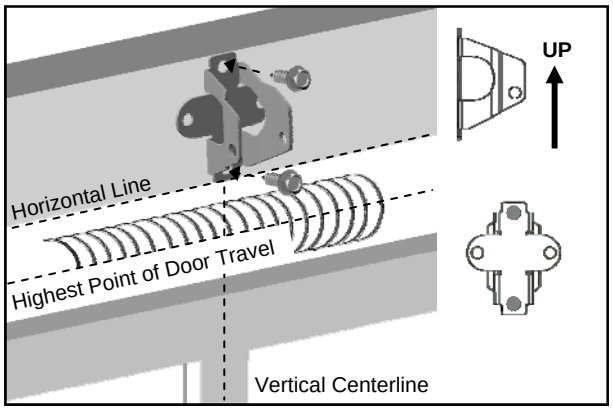

Fig.2 (montage au mur)

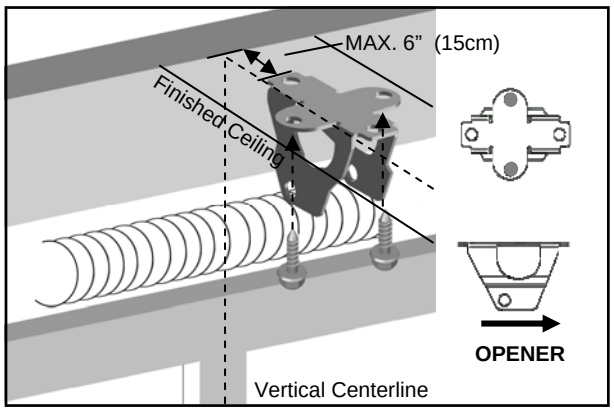

Fig.3 (Montage au plafonds)

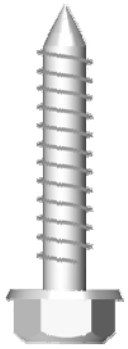

vis
5/16" x 1-1/2"

Attacher le rail au support de linteau et monter le support du porte

⚠ AVERTISSEMEN

Pour prévenir des BLESSURES GRAVES:

- NE PAS brancher le courant avant d'.
- RENFORCEMENT est recommandé pour les portes en fibre de verre, en aluminium ou en acier léger AVANT de poser le support de porte. Contactez votre fabricant de portes pour les options de renforcement.

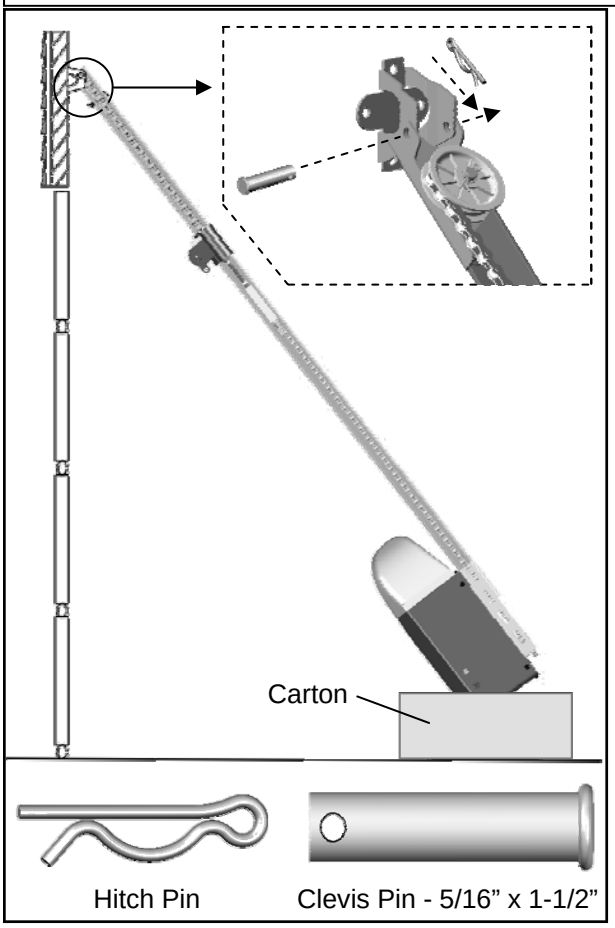

Fig.1

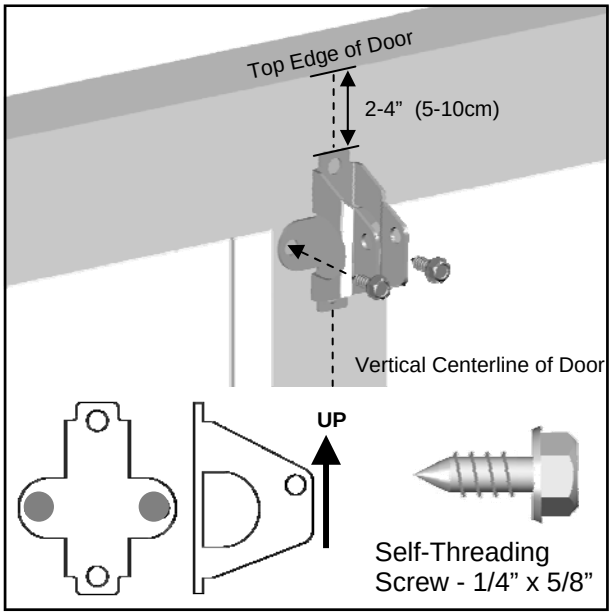

Fig.2

Pour attacher le support de linteau

1. Comme illustre sur le figure 1, utiliser le carton d'emballage comme support temporaire pour l’operateur. Placez l’operateur sur le carton pour éviter du dommage.
2. Aligner le trou de montage sur le rail de tête dans le trou de montage sur le support de linteau.
3. Branchez le rail en-tête et du support de porte avec un 5/16 "x 1-1/2" axe de chape et le fixer en place avec une goupille.

Pour monter le support de porte

Remarque: Certains kits de renfort de porte peuvent fournir une fixation directe de la biellette sur le support de renforcement. Si vous avez un support der renforcement de porte avec cette option, ignorez cette étape et passez à l'étape suivante "Montage de l’operateur au plafond".

1. Positionner le support de porte sur la ligne médiane de la porte d'environ 2 "- 4" (5-10cm) en dessous du bord supérieur de la porte, comme représenté sur la figure 2.
2. En fonction de la construction de votre porte, installer en utilisant l'une des étapes indiquées si la Fig. 3 ci-dessous:

   Pour les portes en acier ou les portes leger avec renforcements verticaux en acier / usine renforcée.

   (a) Marquez et percez deux 3/16 "trous. Assurez-vous de ne pas percer la porte de garage. Fixer le support de porte avec deux 1/4 "x 5/8" vis auto-taraudeuses (fournies) comme illustré dans la figure 3 (a).

   (b) l'installation Alternative: percer 2 5/16 "trous à travers la porte. Fixez le Support de la porte en utilisant deux 5/16 "Boulons, rondelles et écrous (non fournis) comme indiqué dans la figure 3 (b). La longueur des boulons dépendra de l'épaisseur de votre porte.

   Porte en bois

   (c) Marquez et percez deux 5/16 "trous à travers la porte de garage. Fixez le Support de la porte à l'aide de 5/16 "boulons de carrosserie, des rondelles et des écrous (non fournis) comme indiqué dans la figure 3 (c). La longueur des boulons dépendra de l'épaisseur de votre porte.

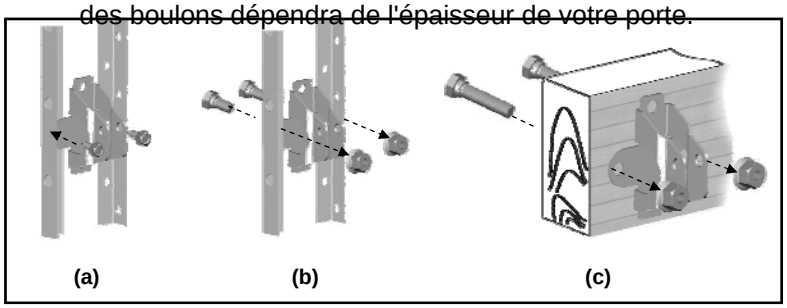

Fig.3

Mounting Opener to Ceiling

AVERTISSEMENT

Pour prévenir des BLESSURES GRAVES ou LA MORT:

- NE PAS brancher le courant avant d'etre instruit.
- Installer l'ouvre porte au moins 7 pieds (2,13 m) au-dessus du sol.
- Fixer l'ouvre porte en toute sécurité au supports structuraux du garage pour éviter de tomber.
- Si vous installez Supports de maçonnerie, ancrages de béton (non fourni) doit être utilisé.

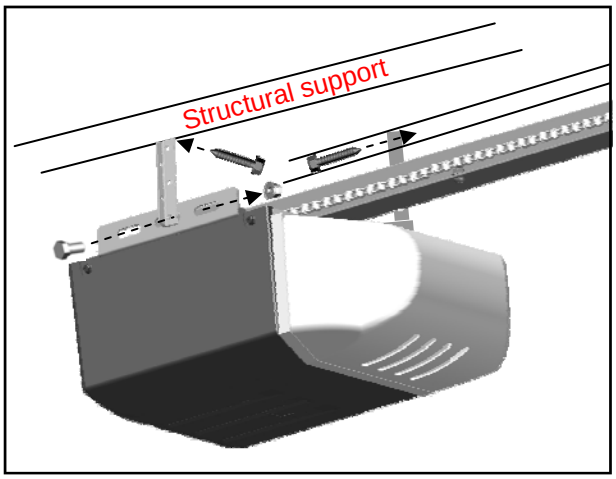

Fig.1

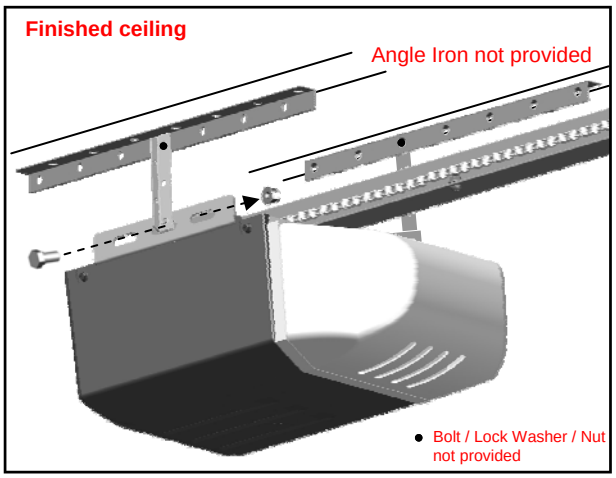

Fig.2

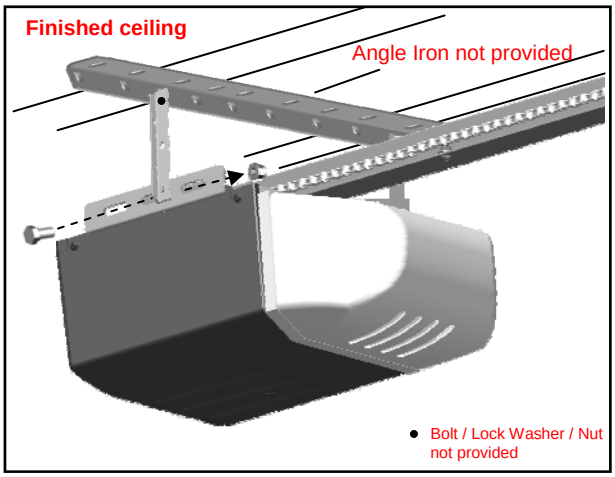

Fig.3

Montage de l'operateur sur le plafond

Les trois options d'installation les plus courantes sont illustres dans Fig.1-3.

La figure 1 montre le montage de l'ouvre porte directement à une aide structurelle au plafond. Fig.2 et 3 montrent le montage sur un plafond fini, avec * le fer lourd .
***(non-fournis)**

Déterminer l'option de montage qui fonctionne le mieux pour votre application et suivez les étapes d'installation ci-dessous:

1. Soulever l'ouvre porte et le montage du rail et place le temporairement sur un escabeau.
2. Positionner l'ouvre porte et l'assemblage de rail de sorte qu'il est aligné sur l'axe de la porte de garage. Si le support de linteau a été excentré, aligner l'ouvre porte avec le support de linteau.
3. Mesurer la distance de chaque côté de l'ouvre-porte les supports structurels.
4. Couper les deux supports de suspension a la longueur appropriee
6. Percer 3/16 "trous dans les supports structurels.
7. Fixez une extrémité de chacun des supports suspendus aux supports structuraux en utilisant 5/16 "x1 / 2" tirefonds (fournies)
8. Fixer l'ouvre porte aux supports de suspension et de sécuriser chaque côté avec un écrou de 5/16 "x 1" Bolt et la bride (fourni).
9. Déplacer la porte manuellement pour contrôler la distance entre le plus haut point de la course de la porte et le rail. Si

Sécurisation de l'opérateur aux supports de suspension

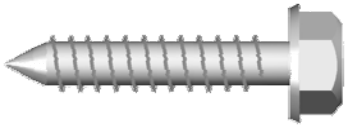

Montage de l'operateur

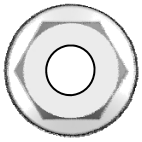

Flange Nut

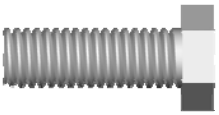

Bolt 5/16" x 1"

Attaching Door Arms

AVERTISSEMENT

Pour prévenir des BLESSURES GRAVES:
- NE PAS brancher jusqu'à demandé
- Gardez les mains et les doigts loin de la roue pendant le fonctionnement.
- Porter des gants lors de l'installation de la chaîne / courroie et le câble.
- Gardez les mains et les doigts loin des joints et des éventuelles arêtes vives.

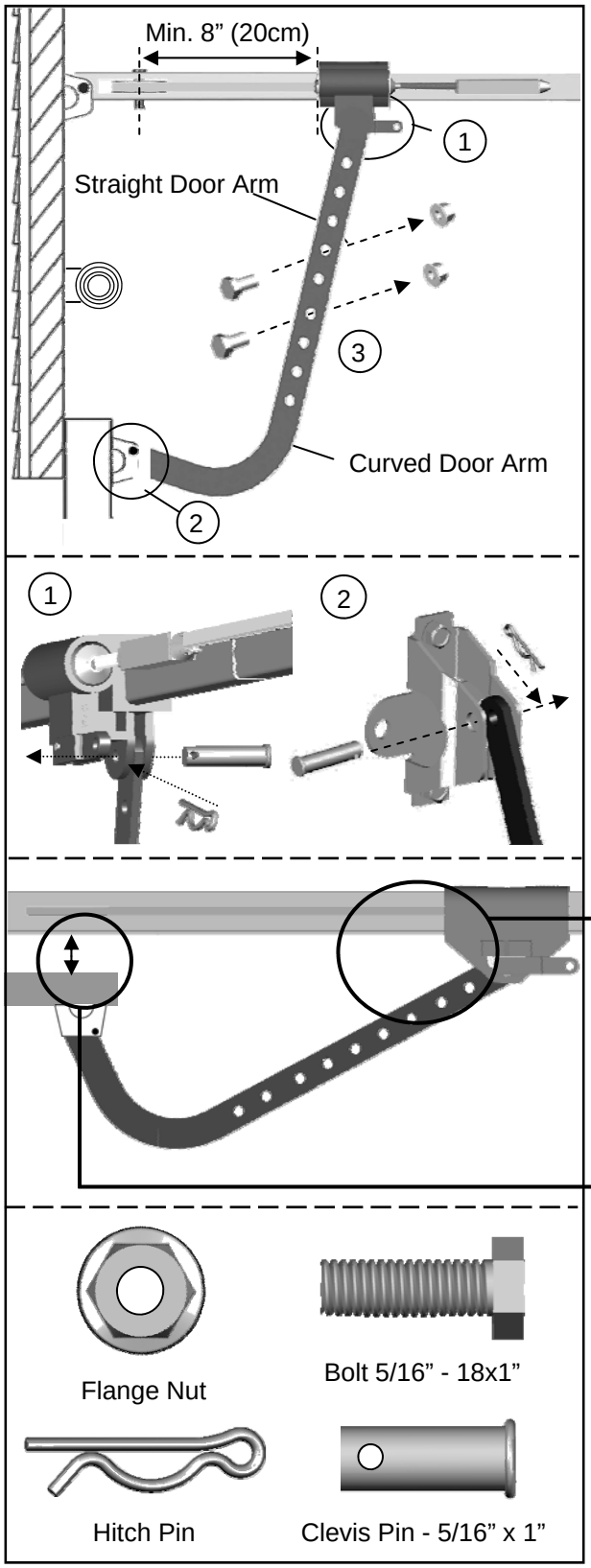

REMARQUE: Le chariot doit être au minimum de 8 "(20cm) de la poulie.

Pour connecter le bras de porte

Suivez les etapes illustre dans Fig. 1

1. Fixer le bras droit sur le chariot avec un 5/16 "x 1" axe de chape et le verrouiller avec une goupille.
2. Fixer le bras courbe pour du support de porte de 5/16 "x 1" axe de chape et le verrouiller avec une goupille.
3. Pour connecter les bras de la porte ensemble, choisir deux paires de trous qui sont aussi éloignés que possible. Fixer les bras à l'aide en 5/16 "x 1" Boulons et écrous de bride.

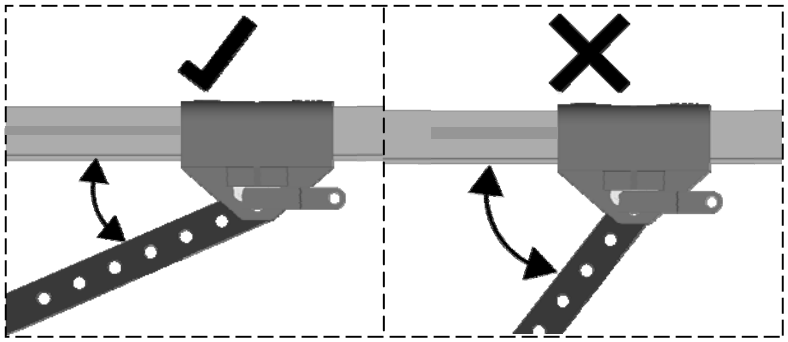

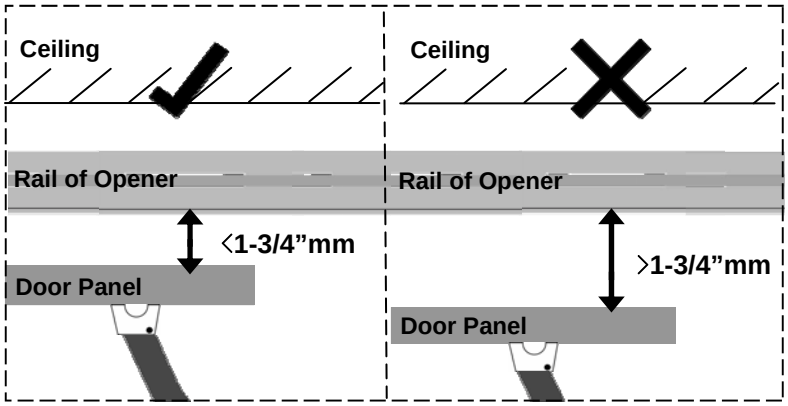

Fig.1

Installation de la lumiere et la poignee de deverouillage d'urgence

AVERTISSEMENT

Pour prévenir des BLESSURES GRAVES ou LA MORT par électrocution:

- Débranchez le cordon d'alimentation avant d'installer / remplacer une ampoule.

Pour éviter la surchauffe ou dommages aux ouvreur:

- Utilisez UNIQUEMENT A19 (E26) ampoule à incandescence (100W max.).
- NE PAS utiliser un cou court ou ampoules de spécialité.
- NE PAS utiliser des ampoules halogènes.

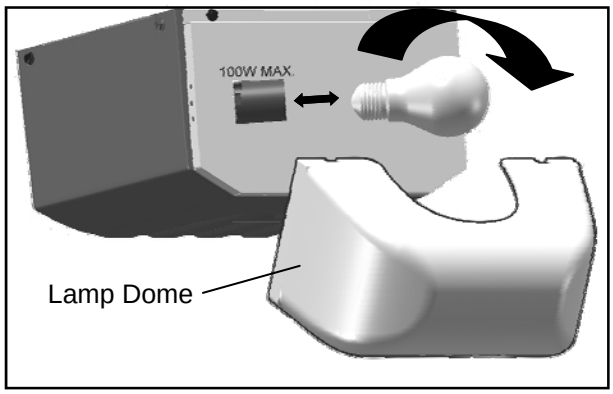

Fig. 1

Pour installer ampoule comme indiqué dans la figure 1:

1. Installez une A19 (E26) ampoule de 100 watts maximum.
2. Remettre en place le dôme de la lampe.

Pour remplacer l 'ampoule comme indiqué dans la figure 2:

1. Appuyez sur les boutons de déverrouillage et le détacher de l'ouvreur.
2. Remplacez l'ampoule et remettez le dôme de la lampe.

NOTEZ

Lors du remplacement de l'ampoule, assurez-vous que l'ampoule sur l'ouvre porte ait refroidi pour éviter les blessures.

△ AVERTISSEMENT

Pour prévenir des BLESSURES GRAVES ou la MORT par une porte de garage en baisse:

- En cas de panne de courant ou une obstruction porte, tirez la poignée d'urgence pour libérer la porte de l'operateur.
- Lorsque déclenchement d'urgence est en position relâchée, la porte peut être actionné manuellement.
- Pour rétablir la connexion, tirez le levier sur le chariot vers l'operateur, pour Connectez position, il se reconnecte automatiquement lorsque vous appuyez sur le bouton poussoir ou la télécommande.
- NE PAS utiliser la poignée de secours pour tirer la porte ouverte ou fermée.

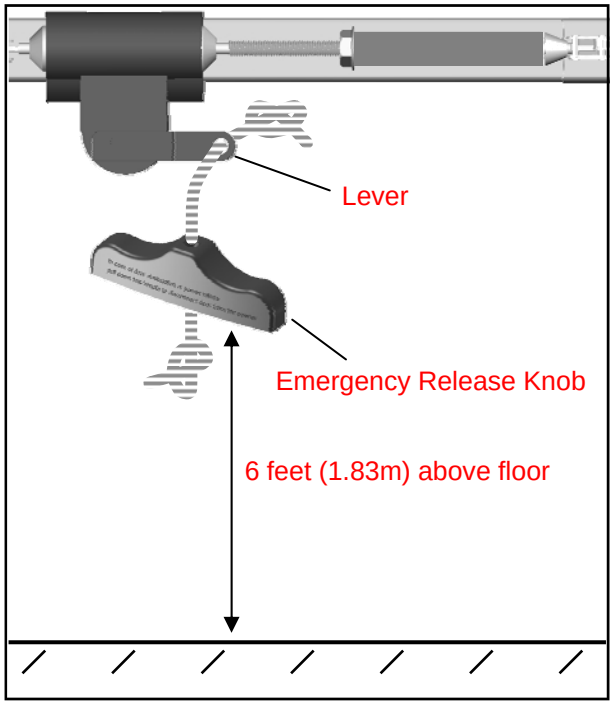

Fig. 2

Avis de sécurité

Monter le déverrouillage de secours à portée de main, mais au moins 6 pieds au-dessus du sol et éviter le contact avec les véhicules afin d'éviter le déclenchement accidentel.

Pour fixer la poignée de déverrouillage d'urgence:

1. Passer une extrémité de la corde dans le trou du bouton de déverrouillage d'urgence et le fixer avec un nœud simple.
2. Enfiler l'autre extrémité de la corde à travers le trou dans le levier de chariot.
3. Mesurer la longueur de la corde de sorte que le bouton est de 6 pieds (183cm) au-dessus du sol et ressort clairement du haut de votre véhicule. Fixez avec un nœud.

Instructions de filage

⚠ AVERTISSEMENT

Pour prévenir des BLESSURES GRAVES ou LA MORT par électrocution:

- Puissance NE DOIT PAS être connecté jusqu'à ce que les instructions.
- Aucune partie exposée du fil doit être visible à l'extérieur du terminal pour une connexion correcte.

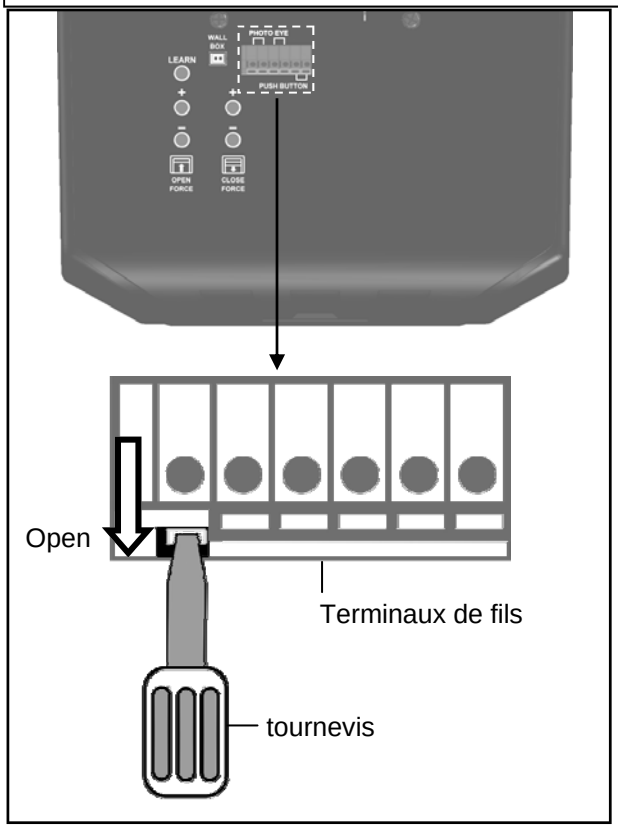

Fig. 1

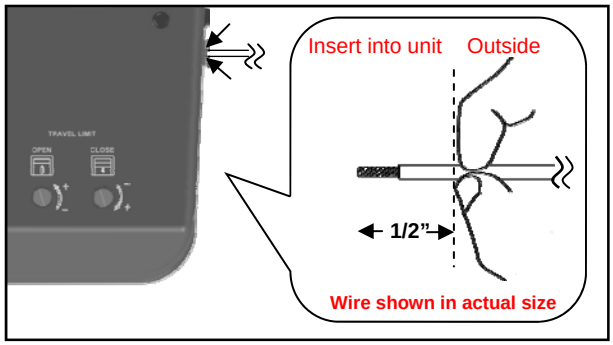

Fig. 2

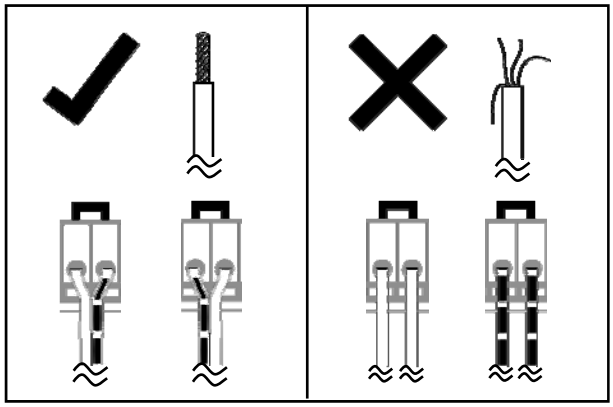

Fig. 3

Dans la section suivante, le système de sécurité de et du panneau mural seront connecté à l'ouvtr porte. S'il vous plaît lire et comprendre les instructions de câblage avant de connecter les fils.

1. Enlever la peau pré-coupée sur l'extrémité ouverte du câble des accessoires. Fils NE DOIVENT PAS être effiloché et connecté correctement, comme indiqué dans la figure 1.

2. Pour connecter un fil à une borne affecté, utilisez une petite "tête plate" tournevis pour pousser dans l'onglet orange sur la borne du fil comme le montre la figure 2.

3. Insérez environ 1/2 "(13mm) du fil dans le terminal tout en poussant sur l'onglet comme indiqué dans la figure 2.

4. Chaque accessoire nécessite une paire de bornes, chaque paire de bornes DOIT être branché avec un fil blanc et un fil dénudé (non polarisée) de la même accessoire comme le indiquee dans la figure 2.

5. Vérifier la connexion en tirant doucement sur le fil. Le fil ne doit pas sortir de la borne. Aucune partie exposée du fil doit être visible à l'extérieur du terminal..

6. Utilisez les agrafes isolées prévues pour fixer les fils au mur et / ou plafond. Veillez à ne pas endommager les fils tout en sécurisant les agrafes.

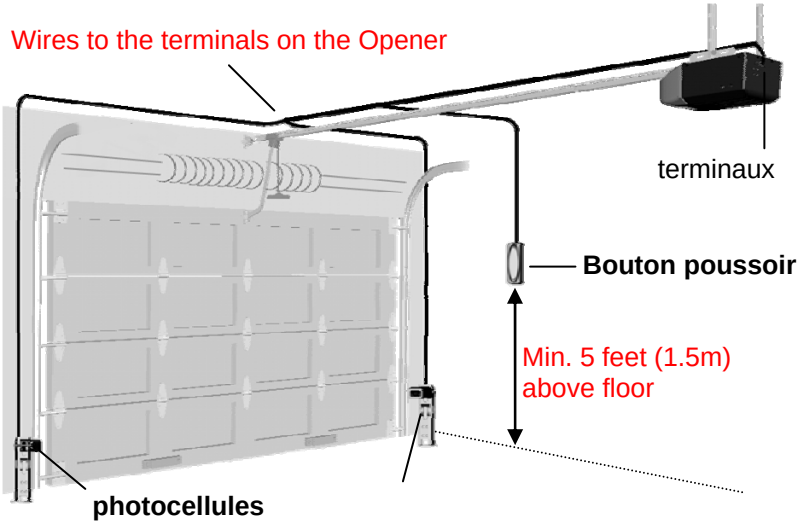

Connecter les photocellules

AVERTISSEMENT

Pour prévenir des BLESSURES GRAVES ou LA MORT par électrocution:

- Puissance NE DOIT PAS être connecté AVANT Système de photocellules est raccordé et aligné.
- L'operateur ne fonctionnera pas jusqu'à ce que le système de de photocellules est bien raccordé et aligné.
- Installez les photocellules pas plus de 6 "(15cm) au-dessus du sol.

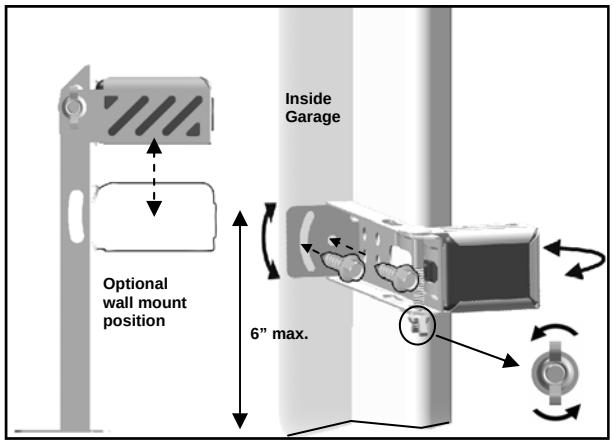

Fig. 1 (Wall Mount)

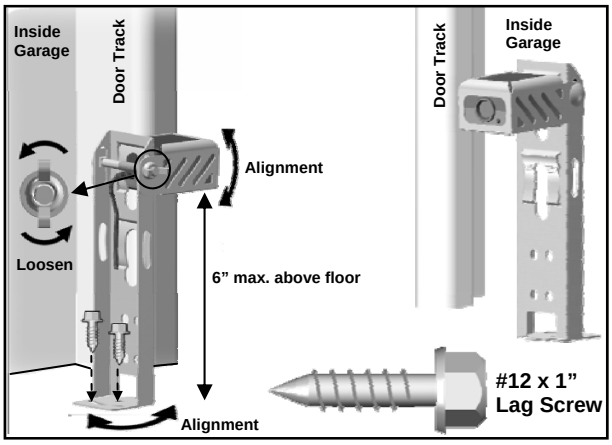

Fig. 2 (Floor Mount)

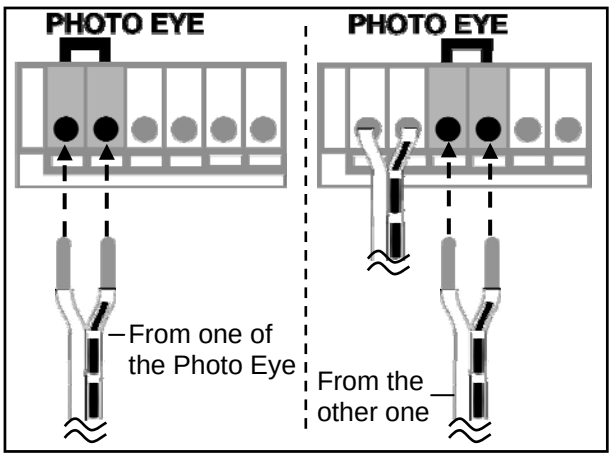

Fig. 3

A propos du système de photocellules

Le système photocellules offre une protection contre emprisonnement tandis que la porte se ferme. Lorsqu'il est bien raccordé et aligné, l'émetteur émet un faisceau de lumière infrarouge invisible tandis que le capteur surveille ce faisceau.

Si le faisceau est obstrué lors de la fermeture de porte, la protection piège se déclenche et la porte s'arrêtera et remontera jusqu'à la position ouverte. La lumière de courtoisie clignote pendant 30 secondes pour indiquer une obstruction.

Installation du Système de photocellules

Montage au mur:

1. Placez les photocellules face à face de chaque côté de la porte de garage. Positionnez les capteurs afin qu'ils ne dépassent pas 6 "(15cm) au-dessus du sol, comme le montre la figure 1.
2. Percer 3/16 "trous en utilisant les trous de fixation sur le support comme gabarit. Fixer avec # 12 x 1 Vis tire-fond »(fourni).
3. Si nécessaire utiliser le montage mural en option Position (Fig.1) pour mieux s'adapter à votre porte-piste et d'améliorer l'évitement d'obstacles. Pour régler la position, desserrer l'écrou, démonter le support et déplacer la photocellule à la position plus bas sur le support.
4. Si nécessaire, alignez les Yeux photos en desserrant l'écrou à oreilles. (Cette étape peut être encore nécesaire dans l'alignement du système de photocellules à la page 16.)

Alternative de montage sur le sol

1. Placez les photocellules face à face de chaque côté de la porte de garage, comme le montre la figure 2.
2. Lors de la fixation au béton, fixer les photocellules en utilisant des ancres en béton et boulons (non fournis).
3. Si nécessaire, alignez les photocellules en desserrant l'écrou à oreilles. (Cette étape peut être encore nécessaire dans l'alignement du système Eye Photo de sécurité à la page 16.)

Pour Connectez Photo System Eye Safety

1. Branchez une paire de fils d'un des photocellules pour une paire de bornes de photocellule à l'arrière de l'ouvre porte comme sur la Fig. 3. Reportez-vous aux instructions de câblage à la page 13 pour les connexions appropriées.

INSTALLER LE TABLEAU DE CONTROLE

AVERTISSEMENT

Pour prévenir des BLESSURES GRAVES ou LA MORT par électrocution:

- Puissance NE DOIT PAS être connecté jusqu'à ce que les instructions.

Pour prévenir des BLESSURES GRAVES ou de MORT découlant de l'utilisation du panneau mural ou bouton-poussoir et une porte qui se ferme:

- Installez le panneau au mur ou à bouton-poussoir en vue de la porte à une hauteur minimum de 5 pieds (1,5 m) au-dessus du sol. Assurez-vous qu'il est hors de la portée des enfants et des pièces mobiles de la porte et du matériel.
- Ne JAMAIS laisser les enfants à accéder au panneau de mur, Bouton poussoir ou transmetteurs à distance.

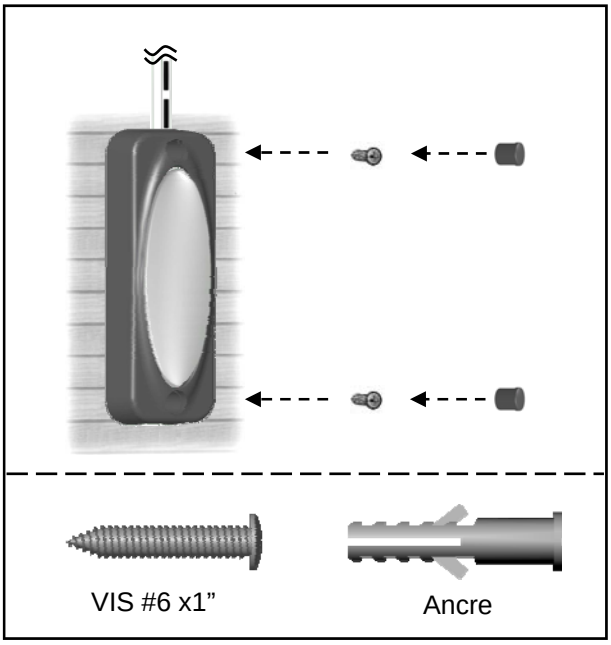

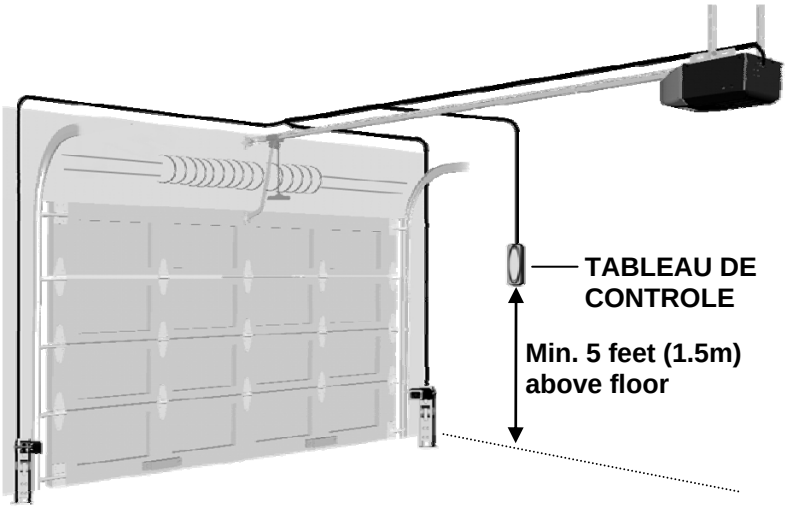

Le panneau mural file, commande de porte illumine placé à l'intérieur de votre garage.

Pour installer le tableau de controle au mur.

1. A L'intérieur de votre garage, installez la plaque arrière tableau de controle en vue de la porte à une hauteur minimum de 5 pieds (1,5 m) du sol. S'assurer qu'il est installé hors de la portée des enfants et sans parties mobiles de la porte et du matériel.

2. Fixez à une surface solide avec vis de 1 ". Lors de la fixation de plaques de plâtre ou toute autre surface creuse, percer 3/16 "trous et utiliser les Chevilles pour murs secs fournis.

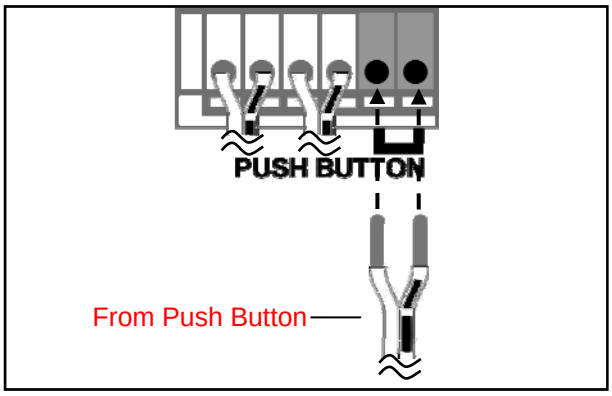

Pour connecter le tableau de controle a l’operateur

Connecter les fils du boutton poussoir aux terminaux “PUSH BUTTON” en arriere de l’operateur. .

Connexion de l'alimentation

AVERTISSEMENT

Pour prévenir des BLESSURES GRAVES ou LA MORT par électrocution ou d'incendie:

- Puissance doit être débranchée avant de procéder aux procédures de câblage permanents.
- Installation de porte de garage et le câblage doivent être en conformité avec tous les codes électriques locaux et du bâtiment. Assurez-vous que l'ouvreur est TOUJOURS à la terre.
- Ne JAMAIS utiliser une rallonge, adapteur 2-fil ou de modifier le cordon d'alimentation en aucune façon à la rendre compatible avec la prise.

Raccordement de l'alimentation

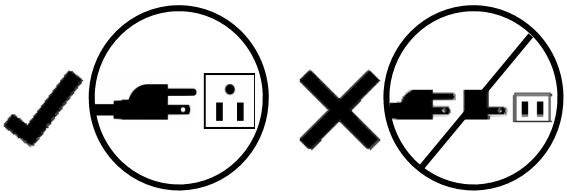

Cablage permanent seulement

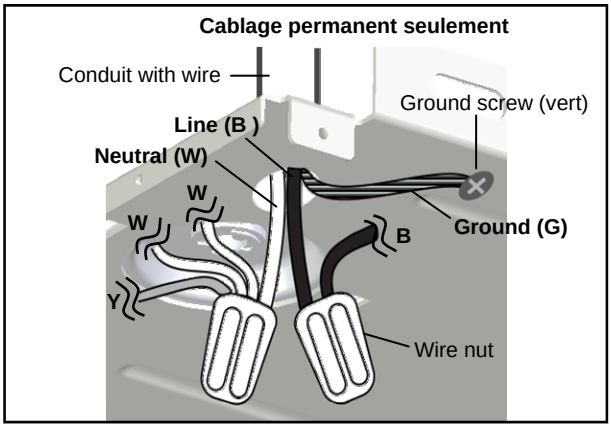

NE PAS UTILISER L'OPERATEUR EN CE MOMENT.

POUR CONNECTER L'ALIMENTATION

Branchez l'operateur dans une prise mise à la terre UNIQUEMENT si la prise de terre n'est pas présent , appelez un électricien qualifié pour remplacer la prise.

Câblage permanent (si requis par le code local)

1. Retirez le boîtier en retirant les 6 vis situées sur les côtés et à l'arrière de l'ouvreur.
2. Couper les deux connecteurs trouvés à l'intérieur et retirez le cordon d'alimentation.
3. Groupe neutres (blanc) fils de source d'alimentation avec 2 fils blancs et 1 fil noir du transformateur à l'intérieur du système de motorisation. Branchez-les avec un écrou de fil (non fourni).
4. Groupe de lignes (noir) fils de source d'alimentation avec un autre fil noir du transformateur et un fil marron à l'intérieur de l'ouvreur. Branchez-les avec un écrou de fil (non fourni).
5. Fixer le fil de la terre (vert ou nu) de la source d'alimentation avec une vis de mise à la terre.
6. Réinstallez le boîtier.
7. Mettez le bloc d'alimentation. Si le câblage est correctement connecté

Alligner les photocellules

AVERTISSEMENT

Pour prévenir des BLESSURES GRAVES ou la MORT par une porte de garage de clôture:

- Le système de photocellules doit être installé avant de connecter l'alimentation.
- Le système de photocellules DOIT être correctement raccordé et aligné AVANT de faire fonctionner l'operateur.

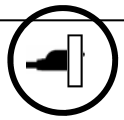

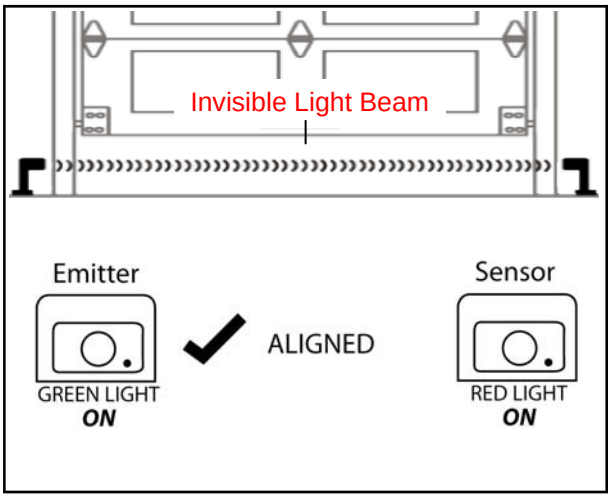

Pour aligner les photocellules

1. Lorsque les photocellules est correctement connecté et que l'alimentation est connectée, l'un des photocellules émettra une lumière verte fixe. Cette photocellule est l'émetteur qui génère le faisceau de lumière invisible.
2. Lorsqu'il est correctement aligné, le détecteur doit émettre une lumière rouge fixe quand il détecte le faisceau lumineux invisible de l'émetteur.
3. Si l'indication est instable, clignote ou est sombre, vérifiez la présence d'obstacles et d'ajuster la position jusqu'à ce que le capteur donne une lumière rouge fixe.

Remarque: Le chemin du faisceau lumineux invisible NE DOIT PAS être obstruée. Aucune partie de la porte de garage ou tout autre matériel devrait interférer avec le faisceau ou l'operateur ne fermera pas la porte.

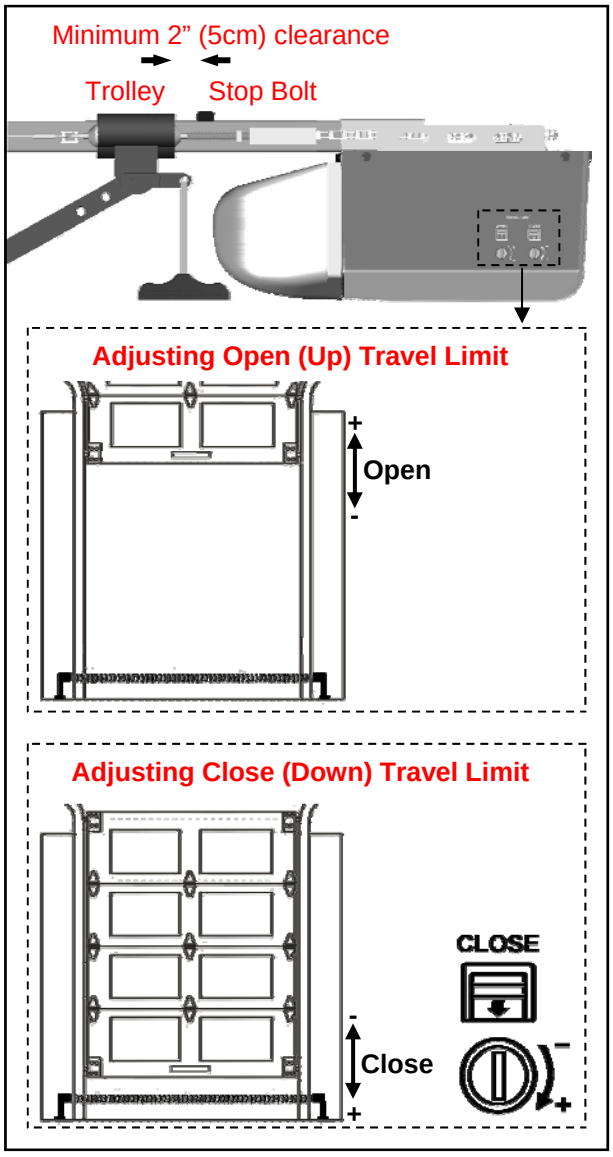

If the door reverses unintentionally during closing, check below symptoms:

1. The Photo Eye System may be improperly connected, misaligned or obstructed The courtesy light will flash continuously for 30 seconds. Refer to **Troubleshooting** on P.22.
2. Binding door — Disconnect the door from the Opener by using the Emergency Release Handle. Open and close the door manually and check the following steps.
   - 2.1 If the door is balanced, refer to “Force Adjustment” to adjust Close force.
   - 2.2 If the door is unbalanced, binding or jammed, call a trained service person to adjust the door.

Limites de voyages À propos

Ajustements limites régler la position à laquelle la porte s'arrêtera lors de l'ouverture et de la fermeture.

AVANT d'effectuer des réglages, de faire fonctionner la porte à l'aide du bouton-poussoir ou de l'émetteur. Faire faire un cycle complet.

Si la porte s'ouvre et se ferme complètement sans inversion involontaire à la clôture - Aucun réglage n'est nécessaire

Si la porte ne s'ouvre pas ou presque à des positions désirées, suivre les instructions ci-dessous pour ajuster les limites de course.

Réglage des limites de voyage

Limites d'ouverture et de fermeture peut être augmenté (+) ou diminution (-) en tournant les vis correspondantes sur l'ouvreur. Utilisez une "tête plate" tournevis pour effectuer les réglages. Un tour complet de la vis est d'environ 2 "(5 cm) de course réelle.

REMARQUE: Le moteur Opener comprend un système de protection thermique automatique qui arrête le moteur dans une situation de surchauffe. Le protecteur thermique se réinitialise dès que le moteur refroidisse. Ouverture et fermeture du système de motorisation plusieurs fois (dans un court laps de temps) peut provoquer une surchauffe du moteur et s'est arrêté. Dans ce cas, attendre environ 15 minutes pour refroidir le moteur et recommencer l'opération.

Réglage OUVERT Limite de voyage (UP)

1. FERMER la porte de garage en utilisant soit l'émetteur ou par bouton-poussoir.

2. Ajustez la vis de fin de course OUVERT.

3. OUVRIR la porte du garage et de contrôle pour un réglage correct.

4. Répétez les étapes 1-3 jusqu'à ce que la porte s'ouvre à la position désirée. Lorsque la porte est en position ouverte, assurez-vous qu'il ya assez d'espace pour votre véhicule (s), et il ya un minimum de 2 "(5 cm) entre Chariot et le boulon d'arrêt.

5. Effectuer un test de sécurité arrière à la page 18.

Si la porte ne s'ouvre pas passé de 5 pieds (1,5 m), suivre le réaménagement des effectifs à la page 17 pour régler la force ouverte.

1. Réglage de limite de fermeture (DOWN)
2. 1. OUVRIR la porte du garage en utilisant soit l'émetteur ou par bouton-poussoir.
3. 2. Ajustez la vis de limite de fermeture.
4. 2. FERMER la porte de garage et vérifier le bon réglage.
5. 4. Répéter les étapes 1-3 jusqu'à ce que la porte se ferme dans la position souhaitée.

WALL
BOX
PHOTO EYE
PUSH BUTTON
OPEN
FORCE
CLOSE
FORCE

AVERTISSEMENT

Pour prévenir des BLESSURES GRAVES ou la MORT par une porte de garage de clôture:

- Le test d'inversion de sécurité doit être effectué une fois par mois.
- Personne ne doit croiser le chemin de la porte en mouvement pendant le fonctionnement et / ou de test.
- Si l'une Force ou d'ajustement de fin de course est faite, l'autre réglage peut également être nécessaire.
- Après avoir effectué quelque réglage à l'installation de la porte, le test d'inversion de sécurité DOIT être effectuée pour s'assurer que la porte remonte en contact avec un 1-1/2 "d'épaisseur (2x4 posé à plat) objet.
- Le système de sécurité photo des yeux doit être correctement aligné et testé régulièrement.

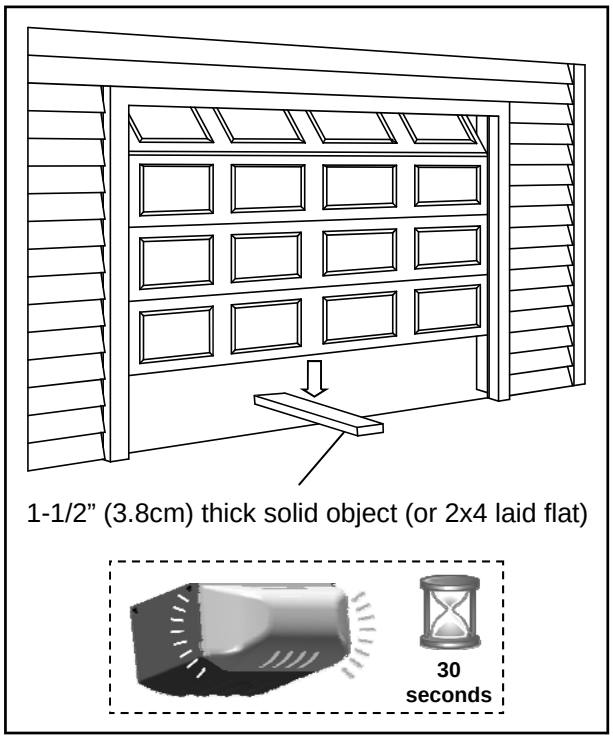

Test du système de renverse de sécurité

Le système de renverse de sécurité empêche la porte de se fermer lorsqu'une obstruction est présent.

1. Ouvrez la porte en utilisant le panneau mural.
2. Placez un 1-1/2 "(3,8 cm) d'épaisseur objet solide (ou 2x4 posé à plat) sur le sol sous le centre de la porte de garage.
3. Garder la porte en vue, utilisez le panneau de mur pour fermer la porte.
4. La porte doit remonter et le signal sonore à moins de 1,5 secondes lors de la suppression de l'objet, et s'arrête à la position complètement ouverte.
5. Le système de renverse de sécurité fonctionne correctement et que le dispositif soit prêt à l'emploi.

Si la porte ne parvient pas à renverser lors d'un contact avec une obstruction, réglez l'ouvreur comme suit:

Le voyage peut-être proche insuffisante, augmentez légèrement la limite BAS. (Voir Réglage de la limite de Voyage à la page 17-19)

Réaliser le test à nouveau. Si la porte remonte sur le contact, retirez l'objet et le lancer au moins 3 cycles complets afin d'assurer le bon réglage.

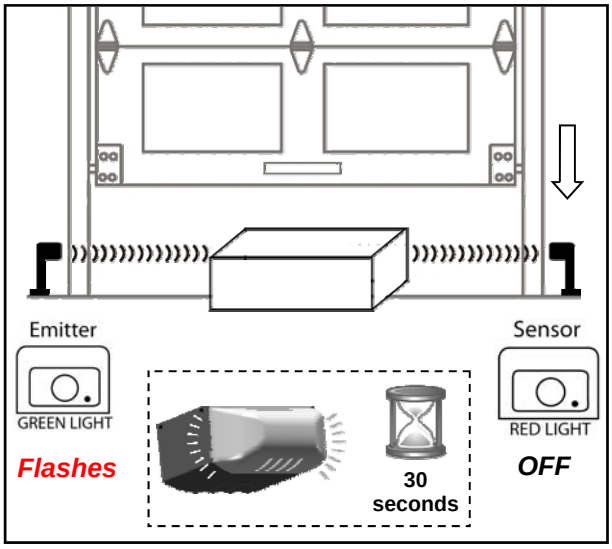

Teste du systeme de photocellules

1. Ouvrez la porte en utilisant le panneau mural.
2. Assurez-vous que les deux yeux de façon constante photos émettre les voyants vert et rouge. (Si non, vérifier l'alignement)
3. Placez un objet sous la porte d'environ 8 "(20cm) de haut par 12" (30cm) de large (ouverture de la boîte peut être utilisée),
4. L’indicateur vert sur l'œil émetteur doit clignoter.
5. L’indicateur rouge sur l'oeil du capteur doit être atténuée.
6. Gardez la porte en vue et utiliser le panneau mural, Bouton poussoir émetteur ou d'essayer de fermer la porte.
7. La porte ne doit pas bouger de plus de 1 "(2,5 cm) et l'ouvreur émet un beep.

Programmation de l'emetteur à main

⚠ AVERTISSEMENT

Pour éviter des blessures graves ou la MORT:
- Tenir l'émetteur et pile hors de la portée des enfants.
- Ne JAMAIS laisser les enfants à accéder au panneau de mur, Bouton poussoir, ni les émetteurs.
- Utilisez SEULEMENT la porte quand il est bien réglé, et il n'y a pas d'obstacles présents.
- TOUJOURS garder la porte lorsqu'elle est en mouvement jusqu'à sa fermeture complète. NE JAMAIS croiser le chemin d'une porte en mouvement.

Pour réduire le risque d'un incendie, d'une explosion ou électrique:
- NE PAS court-circuiter, recharger, démonter ou chauffer la batterie.

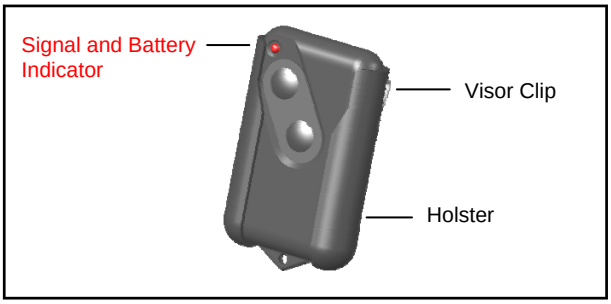

Fig.1

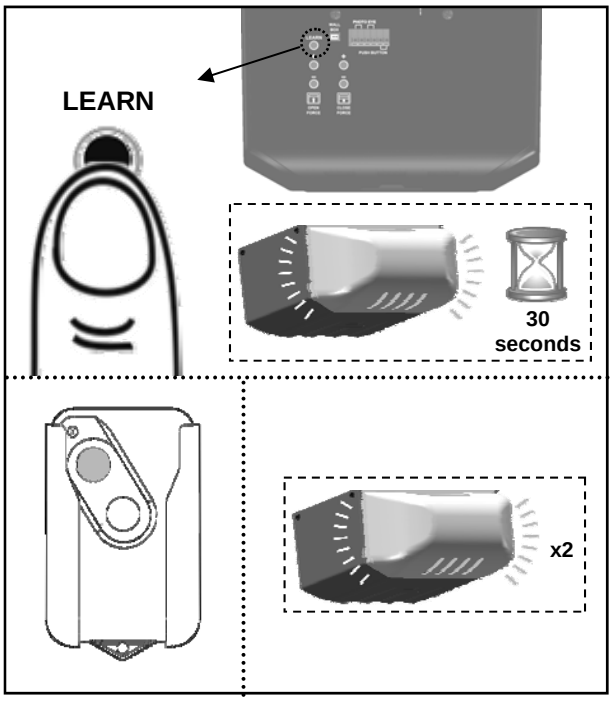

Fig.2

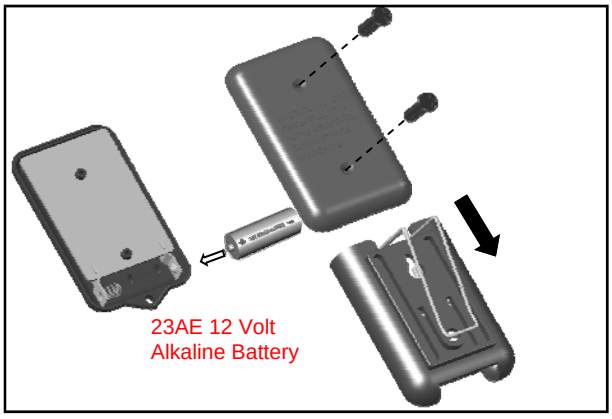

Fig.3

Pour programmer les emetteurs

1. Appuyez / relâcher le bouton «learn» une fois sur le panneau de commande arrière, le LED "OK" s'allume et le signal BEEP. L'appareil est maintenant prêt à accepter un émetteur au cours des 30 prochaines secondes, comme indiqué dans la figure 2.
2. Appuyez / relâcher n'omporte quell bouton de l'emetteur.
3. La LED "OK" clignote et l'émetteur émet deux BEEP indiquant est programme avec succès.

Jusqu'à 20 émetteurs (y compris les codes clavier sans fil) peut être ajouté à l'unité de répétition des procédures ci-dessus.

Si plus de 20 transmetteurs sont enregistrés, le premier émetteur mémorisé sera remplacé. (c'est à dire l'émetteur 21ème remplace le 1er émetteur mémorisé.)

Supprimer tous les émetteurs:

Pour supprimer tous les émetteurs de la mémoire, appuyez et maintenez le bouton "Learn" pendant 5 secondes. Le "OK" clignote et un signal BEEP indiquant 2 fois. Tous les émetteurs ont été supprimés de la mémoire.

Remplacement de la pile de l'émetteur:
Lorsque la pile de l'émetteur portatif à la main est faible, le voyant devient faible et / ou de la portée de l'émetteur diminue. Pour remplacer la pile, retirez le couvercle des piles de l'émetteur comme illustré sur la figure 4. Remplacez-la par une pile alcaline 23AE 12 volts avec la polarité montrée dans Fig.3

Cet appareil est conforme aux règlements de la FCC USAGE DOMESTIQUE OU PROFESSIONNEL. Son fonctionnement est
soumis aux deux conditions suivantes: (1) ce dispositif ne doit pas causer d'interférences, et (2) cet appareil doit accepter toute interférence reçue,

Operating the Opener

AVERTISSEMENT

Pour éviter des blessures graves ou la MORT:

- LIRE ET SUIVRE LES INSTRUCTIONS ET LES AVERTISSEMENTS DANS LE MANUEL DU PROPRIÉTAIRE ET ÉTIQUETTES
- Tenir l'émetteur et pile hors de la portée des enfants.
- Ne JAMAIS laisser les enfants à accéder au panneau de mur, Bouton poussoir ou transmetteurs à distance.
- Actionner la porte UNIQUEMENT lorsqu'elle est correctement réglée et qu'il n'ya pas d'obstacles et est à surveiller.
- TOUJOURS garder la porte lorsqu'elle est en mouvement jusqu'à sa fermeture complète. NE JAMAIS croiser le chemin d'une porte en mouvement.
- Si l'ajustements des limites de fin de course est faite, le réaménagement des effectifs peut également être nécessaire.
- Après TOUT réglage, le test de renverse de sécurité DOIT être effectuée pour s'assurer que la porte s'inverse au contact d'un objet de 1-1/2 "d'épaisseur (2x4 reposant à plat).

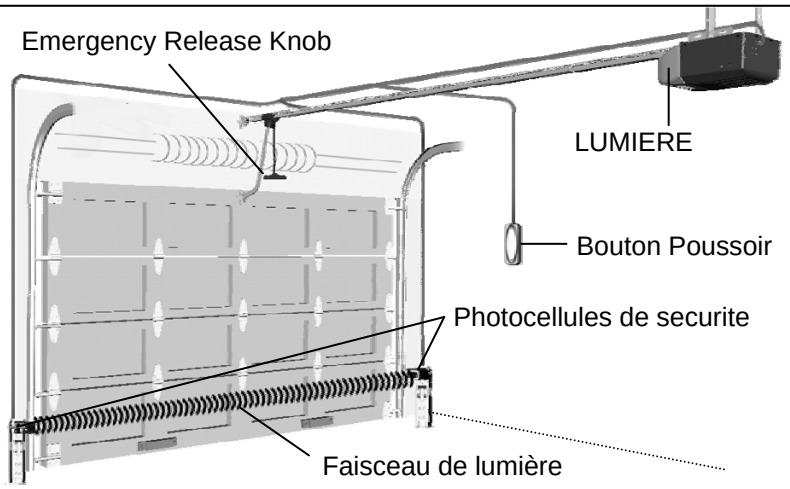

Scénario de fonctionnement

Activating the Opener

Controls	Operation
Push Button (Indoor)	Appuyer momentanément le bouton "door" sur le panneau de mur, la porte commence à se déplacer, et les contrôles comme suit: - Renverse la porte quand elle ferme - Arrete la porte lorsqu'elle ouvre - Fermez la porte lorsque le système de sécurité photo des yeux n'est pas installé, mal alignées ou obstrué INTENTIONNELLEMENT.
Hand-Held Transmitter	* Même fonctions que le bouton-poussoir avec la distance à distance jusqu'à 100 pieds. en plein champ. * Pour des raisons de sécurité, l'émetteur à main ne fonctionnera pas si le système de sécurité des yeux photo n'est pas correctement installé et aligné.
Keyless Entry (Optional)	Programmer le clavier d'entrée sans clé en conséquence et accéder à la porte à l'aide du code PIN.

Utiliser L'operateur

Status du porte vs. activation

Status de la porte	Activation utilisant panneau de mur / emetteur
Porte à la position entièrement ouverte / fermée	Porte se déplacera pour bien fermer / ouvrir la position
Fermeture de la porte	Porte renverse
Porte s'ouvre	Porte s'arrête
Porte est arrêtée comme prévu en position partiellement ouverte	Ferme
La porte est obstruée lors de la fermeture	Porte renversera alors clignoter la lumière de courtoisie
Door is obstructed while opening	Porte s'arrête
La porte est obstruée lors de l'ouverture	Porte ne ferme pas

Lumiere / Buzzer Responses

Operation / Condition	Reponses de la Lumiere
Opener est d'abord branché-in (pas de limite voyage stockées)	Lors de l'activation Opener
Lors de l'activation de l'operateur	S'allume pendant 3-1/2 minutes et s'éteint automatiquement
Bouton "LEARN" est appuye	Ouvre pour 30 secondes
Émetteur à distance / Verrouillage code PIN Entry acceptée	Clignote x 5
Système de photocellules est obstruée pendant la fermeture de porte	Clignote pendant 30 secondes (Re-align et effacer obstruction)
Ouvre la surchauffe du moteur (protection thermique)	Clignote 5 fois (Attendez environ 15 minutes pour refroidir)

Operation manuelle

⚠ AVERTISSEMENT

Pour éviter des blessures graves ou la MORT:

- Utilisez déverrouillage d'urgence pour débrancher le chariot UNIQUEMENT lorsque la porte est fermée pour empêcher la chute rapide inattendu dans le cas d'une porte déséquilibrée / pauvre-conditionné.
- Utilisez déclenchement d'urgence UNIQUEMENT lorsque porte est libre de personnes et d'obstacles.
- NE PAS utiliser déverrouillage d'urgence pour tirer la porte ouverte ou fermée.

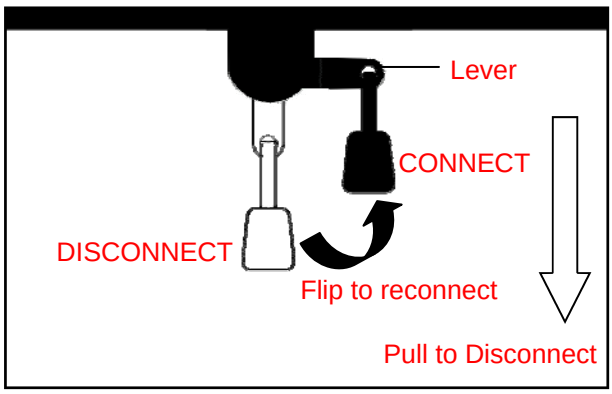

En cas de panne de courant ou une obstruction porte, tirez le bouton URGENCE pour libérer la porte de l'operateur.

Pour déconnecter Chariot pour operation manuel

Avec la porte fermée, tirer vers le bas le bouton de déverrouillage de secours à la position DISCONNECT. La porte peut être soulevé / abaissé manuellement.

Pour reconnecter le chariot

Tirez le bouton vers l'ouvreur de sorte que le levier va retourner à la position CONNECT. Le chariot va se reconnecter lorsque l'ouvreur est activé ou lorsque la porte est ouverte manuellement / fermé.

Maintenance

calendrier	Maintenance
Un fois par mois	Test d'équilibre de porte, reportez-vous à la page 4. Test de renverse de sécurité, reportez-vous à la page 19.
Deux fois par annee	Vérifier la chaîne / courroie de tension (reportez-vous à la page 6 pour le réglage si nécessaire).
Une fois par annee	- Réglage de la limite et de la Force peut être nécessaire en raison des conditions météorologiques. Reportez-vous aux pages 16-18 pour le réglage. Effectuer test d'inversion de sécurité après avoir effectué quelque réglage. - Lubrifier rouleaux de porte, les roulements et les charnières. L'ouvreur est lubrifié en permanence, NE PAS lubrifier ou graisser les pistes Opener, ferroviaires ou la porte.

DEPANNAGE

Problem	Possible Cause / Solution
L'opérateur ne se ferme pas et émet un signal sonore	La photocellule peut être obstrué, mal alignées ou installé, vérifiez la connexion et l'alignement se référant aux pages 12 et 14
L'opérateur ne répond pas à l'émetteur	- Reportez-vous au page 18 pour reprogrammer l'émetteur. - Vérifier la batterie de l'émetteur.
Opérateur s'arrête avant d'atteindre pleine ouverture / fermeture de position	Limite de voyage n'est pas correctement réglé, vérifier le réglage se référant aux pages 15-16. Effectuer test d'inversion de sécurité après chaque réglage.
La porte remonte sans le vouloir	- Assurez-vous que le système de sécurité photo des yeux est aligné et libres de toute obstruction. - Reportez-vous à la page 4 pour vérifier l'équilibrage de la porte - Reportez-vous à la page 16-18 Limites voyage réajuster et de la Force de voyage.
La porte remonte en touchant le sol et le témoin lumineux de courtoisie	Reportez-vous à la page 15 pour diminuer limite de fermeture par 1/4 de tour jusqu'à ce que la porte s'arrête comme prévu à la position complètement fermée. Effectuer test d'inversion de sécurité après chaque réglage.
La lumière de courtoisie clignote 5 fois et l'ouvreur ne démarre pas	Ouvre la surchauffe du moteur, s'il vous plaît attendre environ 15 minutes et réessayez.
L'ouvre-porte ne ferme pas la porte et l'indicateur sur l'un des bouffées de cellules photoélectriques	Le système de sécurité photo des yeux est mal aligné ou obstrué, reportez-vous à la page 14 pour un alignement correct.
L'ouvreur fonctionne correctement, mais la lampe de courtoisie ne s'allume pas	Remplacez l'ampoule (A19 à incandescence Max.100W).
La lumière de courtoisie ne s'éteint pas	Plaquette electronique defective
Les opérateurs bourdonne comme le chariot heurte le Boulon Arrêt de tramway dans les voyages ouverte	1. Assurez-vous que le chariot est à l'Boulon Arrêt de tramway. 2. Débranchez le chariot à l'aide du déverrouillage d'urgence. 3. Fermez la porte manuellement. 4. Soulager la tension de la chaîne / courroie en desserrant la fois l'éditeur de liens arbre et l'écrou de bride (voir page 6). 5. Actionner l'ouvre de sorte que le chariot se déplace vers l'arbre de la porte (chariot doit être maintenu débranché). 6. Reportez-vous à la page 16 pour diminuer UP limite. 7. Reportez-vous à la page 6 de resserrer la chaîne / courroie jusqu'à ce qu'elle soit 1/4 "(6mm). dessus de la base du rail (référence le chiffre indiqué sur la page 6)
	8. Répétez les étapes ci-dessus si le chariot heurte encore le Boulon

PIECES D'ASSEMBLAGE DE L'OPERATEUR

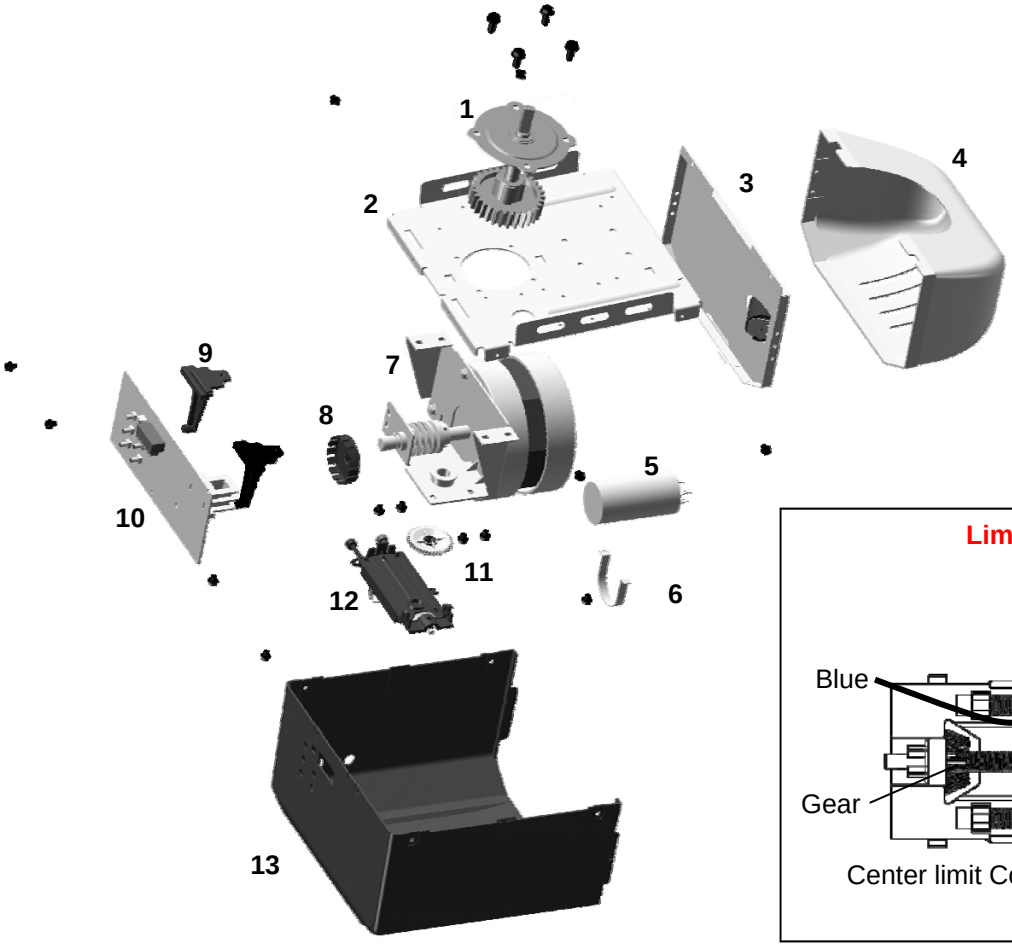

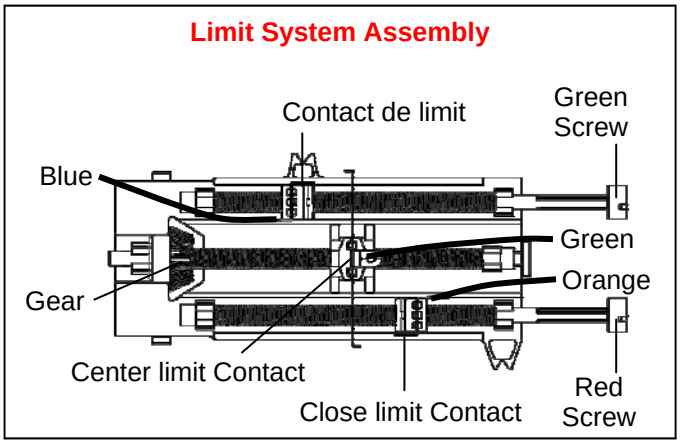

Item	No. de piece	Nom / Description
1	GUAT-301	Pignon et engrenage
2	GUAT-302	châssis
3	GUAT-303	Plaque de lampe
4	GUAT-304	Dome de lampe
5	GUAT-305	capaciteur
6	GUAT-306	Capacitor holder
7	GUAT-307	Assemblage du moteur
8	GUAT-308	RPM wheel
9	GUAT-309	Holder du plaquette electronique
10	GUAT-310	Plaquette electronique
11	GUAT-311	Système de limites pignon d'entraînement
12	GUAT-312	Limiter l'assemblage du système
13	GUAT-313	Couvercle

* Should be replaced by qualified technician only

GARANTIE

OPERATEURS DE PORTE DE

LE FABRICANT GARANTIE

1. Les opérateurs de porte de garage est exempt de vices de matériaux et de fabrication pour une période de cinq (5) ans pour les moteurs et un (1) an pour l'électronique et de la mécanique de la date d'achat, si installé par un revendeur agréé, sinon, si installé par le acheteur un (1) an s'applique.
2. Les opérateurs de porte de garage (application commerciale et industrielle) sont exempts de défauts de matériaux et de fabrication pour une période de trois (3) mois à compter de la date d'achat.
3. Lorsque l'opérateur de porte de garage a été retourné au fabricant pour des réparations sous garantie, tous les frais engagés dans le retour sera payé par l'acheteur. Si, de l'avis du constructeur, le produit est défectueux, toutes les pièces défectueuses seront remplacées sans frais pour l'acheteur.
4. Une preuve d'achat doit être donné au fabricant au moment de la réclamation de garantie.
5. Le fabricant se réserve le droit de modifier les produits existants ou futurs, sans encourir aucune obligation d'incorporer de telles modifications aux produits déjà fabriqués ou à laquelle cette garantie peut porter.
6. La garantie s'applique uniquement si le produit a été installé à la recommandation fabricants
7. Cette garantie ne s'applique pas en cas de défaillance, de perte ou de dommages survenus ou causés directement ou indirectement par ou en raison de:
   (i) Tout défaut (y compris détecte en pièces détachées ou accessoires) découlant de ou attribuables à la non-exécution normale de maintenance préventive ou d'ajustement.
   (ii) Pour tout dommage supplémentaire ou détérioration provenant attribuable à l'exploitation de l'exploitant après il est connu pour être défectueux.
8. Exclusions de la période de garantie:
   (i) travaux de réparation ou de garantie - 3 mois
9. Pas inclus dans la garantie
   (i) Piles.
   (ii) Fusibles.
   (iii) Globes.
   (iv) Réglage de la sensibilité.
   (v) metteurs à main et portée
du récepteur.

10. Note : Toutes les garanties seront soumis à :
   (i) Dommages d'eau ou de condesation.
   (ii) Alimentation black-out ou une surtension.
   (iii) Loi de dieu
   (iv) La modification ou l'ajustement par des personnes non autorisées.
   (v) Toute interference de la radio (y compris les radios bande publique ou et autre appareil électronique.
   (vi) La maintenance préventive et l'entretien régulier n'est pas effectué.
   (vii) Compte non payé en totalité par l'acheteur.

11. Sous la seule réserve des dispositions de la Loi sur les pratiques du commerce et de toute loi de l'Etat ou le territoire dans lequel les portes du fabricant doit avoir été vendu ou installé (ce qui peut conférer certains droits aux consommateurs de biens et de ces droits par une telle législation peut être dans l'incapacité d'exclusion), cette garantie remplace et exclut toutes les représentations, garanties et conditions expresses ou implicites par la loi et le fabricant n'aura aucune responsabilité ou autrement que prévu aux présentes pour toute perte et dommages (y compris les dommages indirects et les dommages, la perte d'usage ou de profits) pour des raisons de délai, de matériaux défectueux ou défectueux ou de fabrication, de la négligence ou tout autre acte, matière ou chose faite ou omise autorisé à faire par le fabricant.